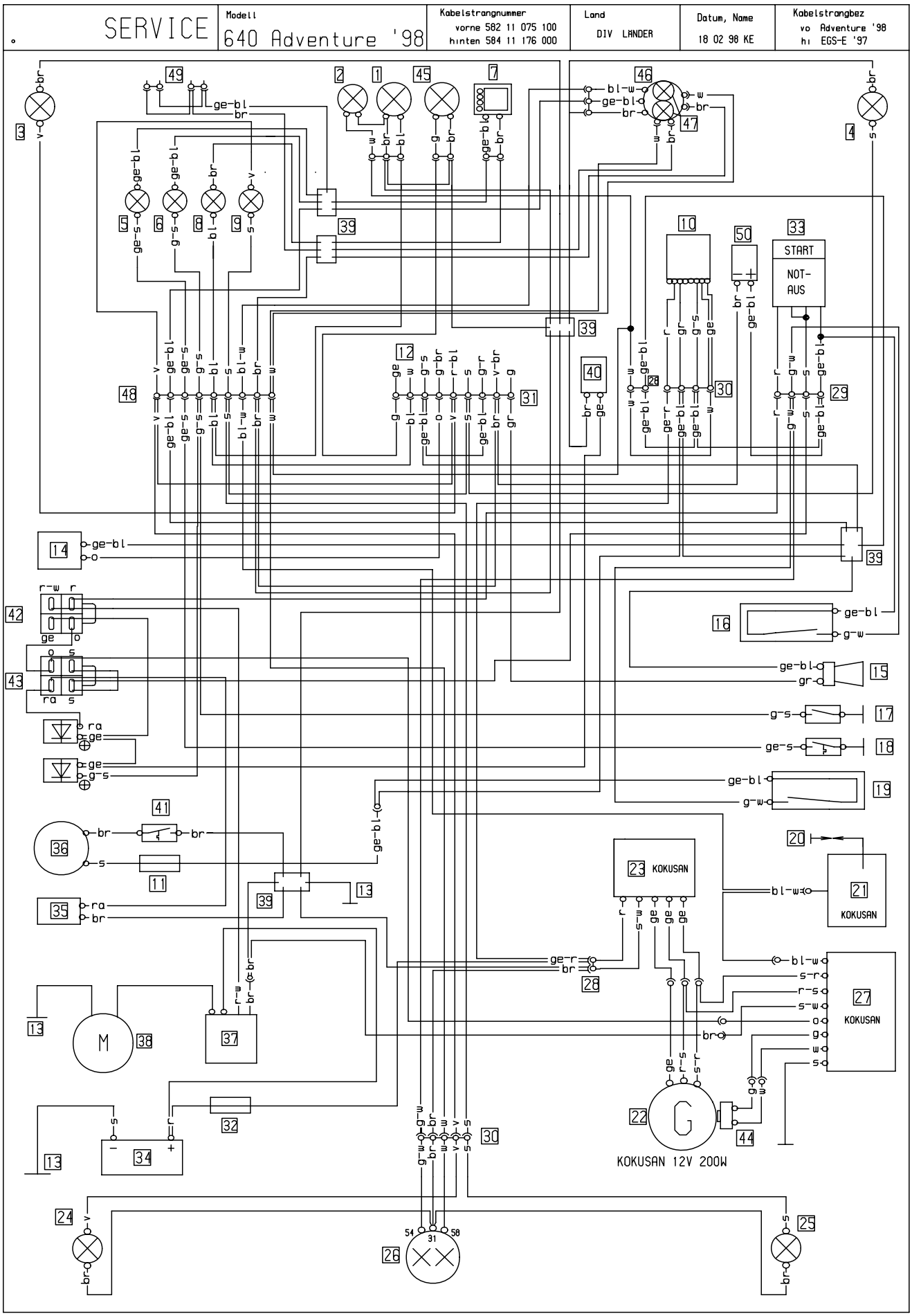
SERVICE
Modell
640 Adventure '98
Kabelstrangnummer
vorne 582 11 075 100
hinten 584 11 176 000
Land
DIV LÄNDER
Datum, Name
18 02 98 KE
Kabelstrangbez
vo Adventure '98
hi EGS-E '97
START
NOT-
AUS
KOKUSAN
KOKUSAN 12V 200W

KTM 640 Adventure 1998

Deutsch	Englisch	Italienisch	Französisch
1 Fernlicht-Scheinwerfer	1 main beam headlight	1 abbagliante	1 phare
2 Standlicht	2 parking light	2 luce di posizione	2 feu de position
3 Blinker li vo	3 blinker left front	3 lampegg ant sn	3 clignoteur av gauche
4 Blinker re vo	4 blinker right front	4 lampegg ant dx	4 clignoteur av droit
5 Temperaturkontrolle	5 temperature control	5 controllo temperatura	5 temoin de temperature
6 Leerlaufanzeige	6 neutral	6 indicat marcia folle	6 ind de point mort
7 Tachometer	7 tachometer	7 tachimetro	7 compteur de vitesse
8 Fernlichtkontrolle	8 high beam control	8 spia abbagliante	8 temoin de feu route
9 Blinkerkontrolle	9 blink control	9 spia lampeggiatori	9 temoin de clignoteur
10 Zündschloß	10 ignition switch	10 int accensione	10 contact d'allum
11 Lüftersicherung 5A	11 fan fuse 5A	11 fusibile 5A per ventola	11 fusible 5A pour ventil
12 zum Kombischalter	12 to combinat switch	12 multicomando	12 vers commutateur
13 Masseanschluß	13 ground connection	13 collegam a massa	13 masse
14 Blinkgeber	14 blink signal system	14 trasmett di lampeg	14 centrale clignot
15 Horn	15 horn	15 clacson	15 klaxon
16 Bremslichtsch vo	16 stoplight switch f	16 int luce arresto ant	16 cont av de stop
17 Leerlaufschalter (N)	17 neutral switch (N)	17 interr luce folle (N)	17 contact pt mort (N)
18 Thermoschalter	18 temperature switch	18 int temperatura	18 contact de temperature
19 Bremslichtsch hi	19 stoplight switch r	19 int luce arresto post	19 contact arr de stop
20 Zündkerze	20 spark plug	20 candela	20 bougie
21 Zündspule	21 ignition coil	21 bobina d'accens	21 bobine d'allumage
22 Generator	22 generator	22 dinamo	22 generateur
23 Regelgleichrichter	23 regulator-rectifier	23 regolatore di tens	23 regulat redresseur
24 Blinker li hi	24 blinker left rear	24 lampegg post sn	24 clign arr gauche
25 Blinker re hi	25 blinker right rear	25 lampegg post dx	25 clign arr droit
26 Brems-Schlußlicht	26 rear-stoplight	26 fanal post di freno	26 feu arr et de stop
27 CDI-Einheit	27 CDI-unit	27 CDI-seatola	27 boitier CDI
28 2-pol Stecker	28 multip cont plug (2)	28 connettore a 2 poli	28 connect multiple (2)
29 4-pol Stecker	29 multip cont plug (4)	29 connettore a 4 poli	29 connect multiple (4)
30 6-pol Stecker	30 multip cont plug (6)	30 connettore a 6 poli	30 connect multiple (6)
31 9-pol Stecker	31 multip cont plug (9)	31 connettore a 9 poli	31 connect multiple (9)
32 Hauptsicherung 10A	32 mainfuse 10A	32 fusibile principale 10A	32 fusible principal 10A
33 Starttast Notaussch	33 run-off/start switch	33 disinseritor/partire	33 bout de demar/arr d'urg
34 Batterie 12V 8Ah	34 battery 12V 8Ah	34 batteria 12V 8Ah	34 batterie 12V 8Ah
35 Seitenständerschalter	35 sidestand switch	35 int del cavalleto later	35 commut de bequille later
36 Lüftermotor	36 fan motor	36 ventilatore	36 ventilateur
37 Startrelaise	37 starter relay	37 rele d'avviamento	37 relaise de demarreur
38 Startermotor	38 starter engine	38 mot d'avviamento elettr	38 demarreur electrique
39 Parallelverbinder	39 parallel connector	39 parallelo composto	39 parallele connecteur
40 Kupplungsschalter	40 clutch switch	40 interrutore frizione	40 contact de embrayage
41 Thermoschalter	41 temperature switch	41 int temperatura	41 contact de temperature
42 Starterhilfsrelaise	42 startar auxil relay	42 rele avviam ausiliario	42 relaise auxi demarrage
43 Seitenständerrelaise	43 sidestand relay	43 rele del cavalleto later	43 relaise com de bequ lat
44 Impulsgeber	44 pulser coil	44 trasmettitore d'impulsi	43 capteur
45 Abblendlicht	45 low beam	45 anabbaglianti	45 feu de croisement
46 Drehzahlmesser	46 tachometer	46 contagiri	46 compte-tours
47 Drehzahlmesserbel	47 tachometer light	47 luce di contagiri	47 eclair compte-tours
48 12-pol Stecher	48 multip cont plug (12)	48 connettore a 12 poli	48 connect multiple (12)
49 Roadbookverorgung	49 roadbook-energie	49 roadbook-energia	49 roadbook-energie
50 Kondensator	50 capacitor	50 condensatore	50 condensateur

Spanisch

1 faro
2 luz de posicion
3 interm izquierdo delantero
4 intermitente derecho delantero
5 control temperatura
6 indicador punto muerto
7 tacometro
8 lampara aviso luces largas
9 lampara aviso intermitentes
10 llave de contacto
11 fusible del ventilador 5A
12 interruptor combinado
13 conector a masa
14 conjunto del intermitente
15 claxon
16 interruptor
17 interruptor punto muerto
18 interruptor temperatura
19 interruptor luz de frendo tras
20 bujia
21 bobina de encendido
22 generador
23 regulador de tension
24 intermitente izquierdo trasero
25 intermitente derecho trasero
26 luz de freno trasero
27 unidad cdi
28 conecdor multiple (2)
29 conector multiple (4)
30 conector multiple (6)
31 conector multiple (9)
32 fusible principal 10A
33 boton de arranque par de urg
34 bateria 12V 8 Ah
35 int del caballete lateral
36 ventilador electrica
37 rele de arranque
38 motor de arranque
39 conector paralelo
40 interruptor de embraque
41 interruptor temperatura
42 rele del arranque
43 rele del caballette lateral
44 generado de impulsos
45 luces de crule
46 cuentarreveluciones
47 luz del cuentarrevolucion
48 conector multiple (12)
49 roadbook-energia
50 condensador

Deutsch	Englisch	Italienisch	Französisch	Spanisch
bl blau	bl blue	bl blu	bl bleu	bl azul
br braun	br brown	br marrone	br brun	br marron
ge gelb	ge yellow	ge giallo	ge jaune	ge amarillo
gr grau	gr grey	gr grigio	gr gris	gr gris
g grün	g green	g verde	g vert	g verde
o orange	o orange	o arancione	o orange	o naranja
r rot	r red	r rosso	r rouge	r rojo
ra rosa	ra pink	ra rosa	ra rose	ra rosado
s schwarz	s black	s nero	s noir	s negro
v violett	v violet	v violetto	v violet	v violeta
w weiß	w white	w bianco	w blanc	w blanco

Start- Notaus- Schalter

ENGINE \ CEV	s	r	ge-bl	s
			●	●
●	●			

Zündschloß (Typ Zadi)

	ge	gr	g-s	r	bl	
	●	●	●	●		
				●	●	
				●	●	
●	●			●		●

Kombischalter (Typ CEV 100826000)

	s-bl	g-br	v-br	r-bl	g-s	g	g-r	ge	w
TURN L		●	●	●					
TURN R	●	●							
LIGHTS									
H LO							●	●	
H HI							●	●	●
HORN			●	●	●	●			
PASSING			●	●	●	●	●	●	●